Приложение 2
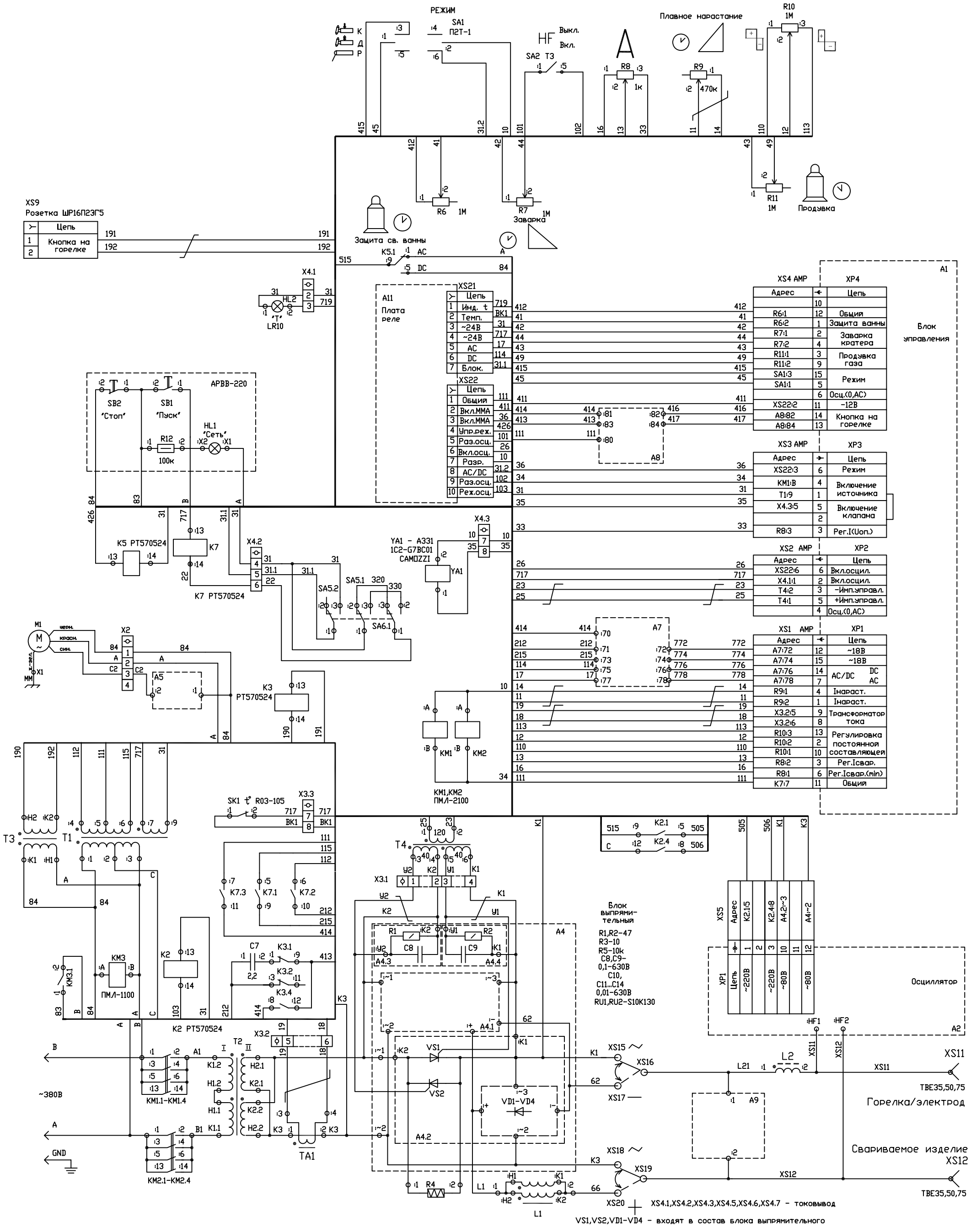
Схема электрическая принципиальная УДГУ-351 AC/DC серия 05